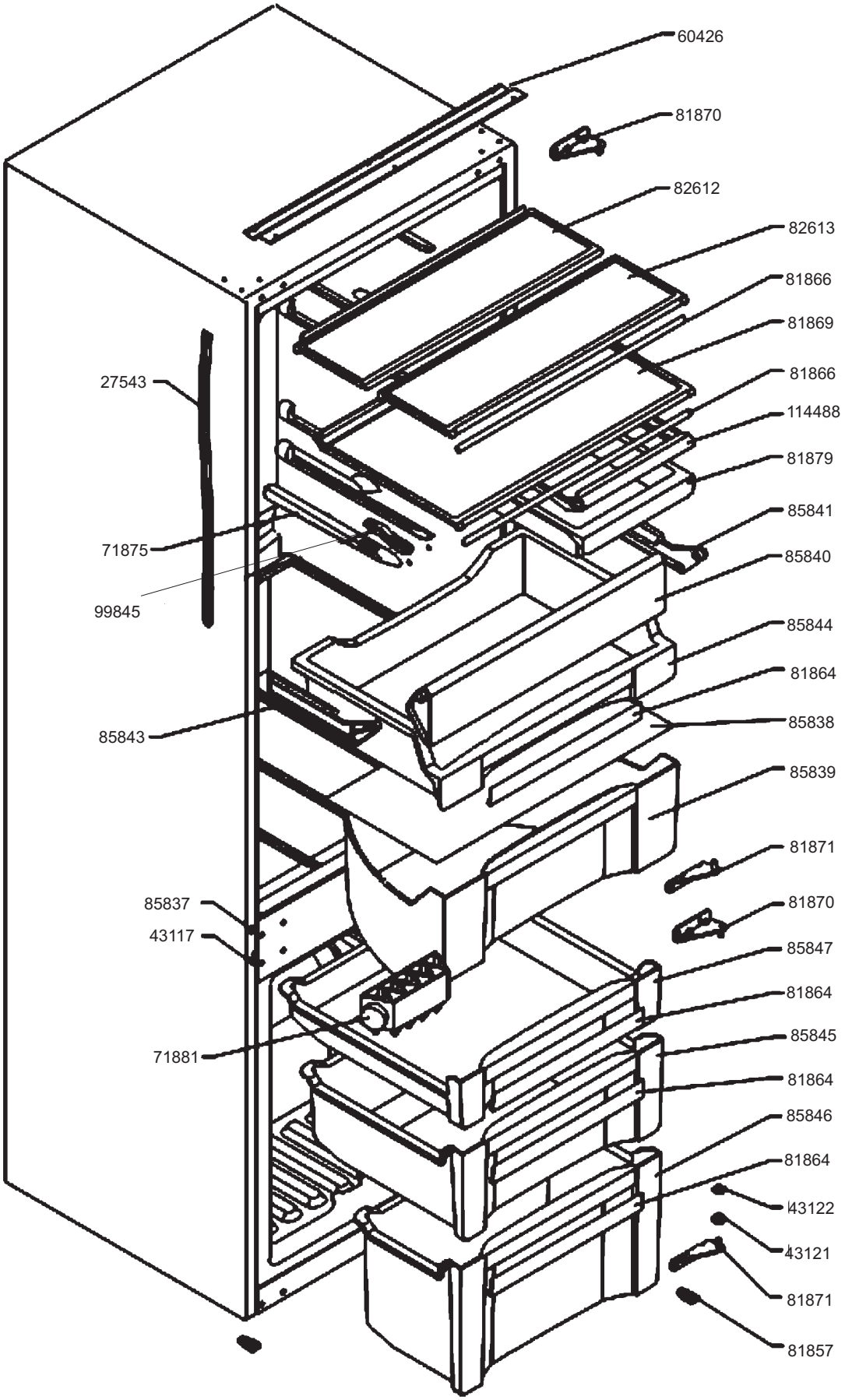
60426
81870
82612
82613
81866
81869
81866
114488
81879
85841
85840
85844
81864
85838
85839
81871
81870
85847
81864
85845
81864
85846
81864
43122
43121
81871
81857
27543
71875
99845
85843
85837
43117
71881

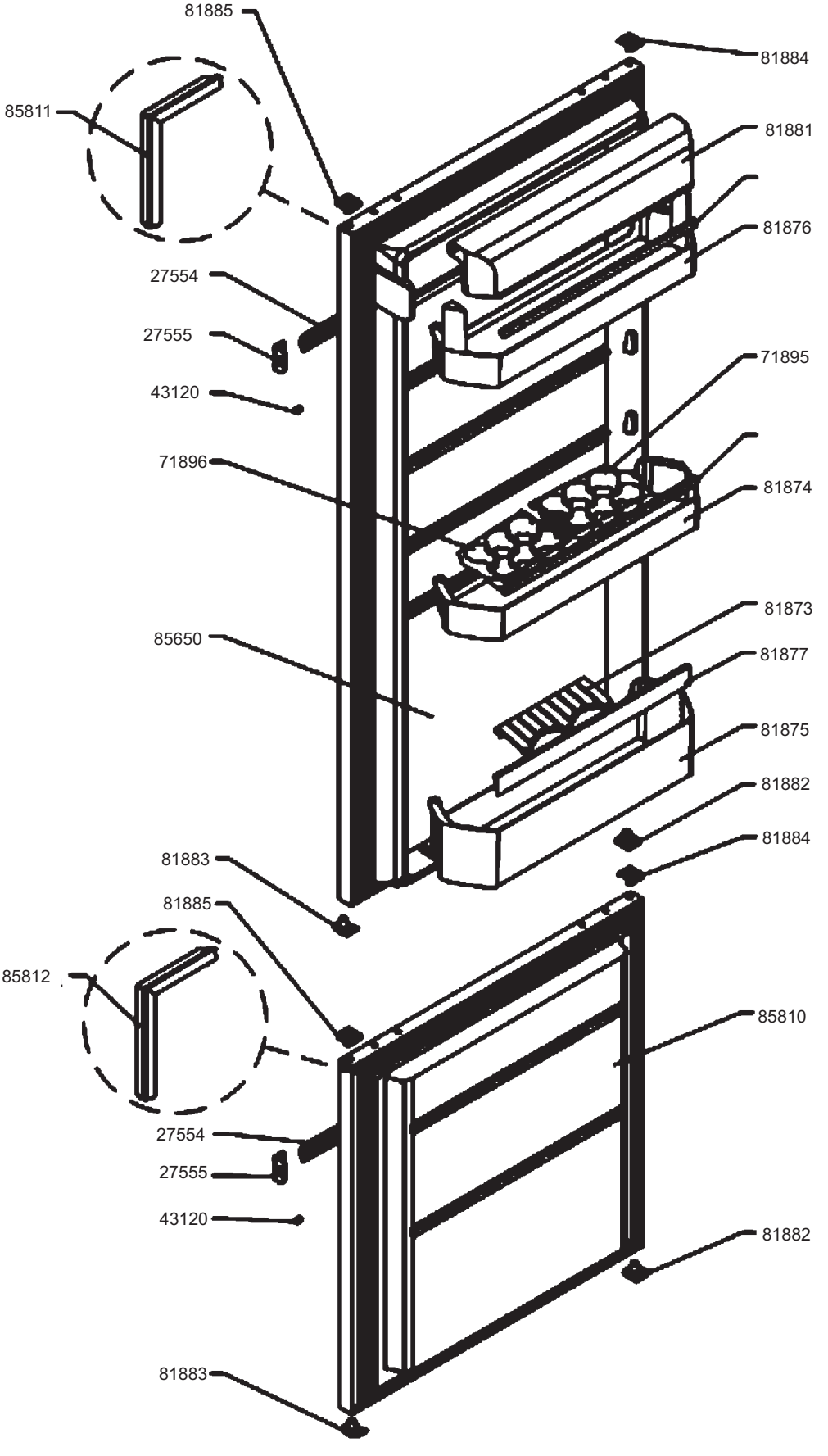
81885
81884
85811
81881
81876
27554
27555
71895
43120
71896
81874
81873
85650
81877
81875
81882
81884
81883
81885
85812
85810
27554
27555
43120
81882
81883

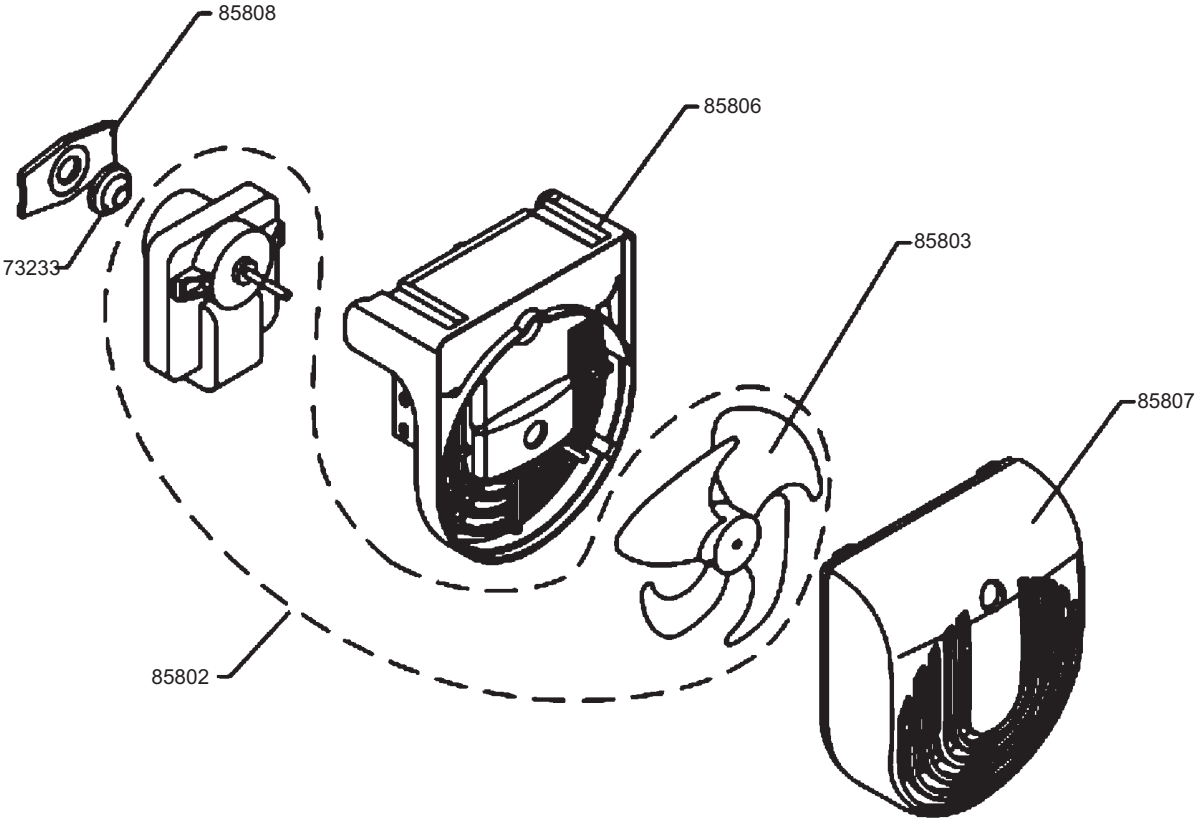
85808
85806
73233
85803
85807
85802

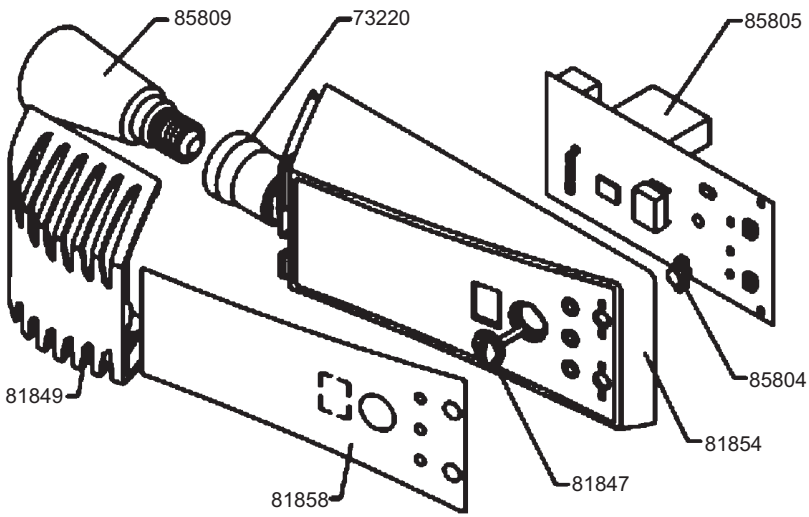
85809
73220
85805
85804
81849
81854
81847
81858

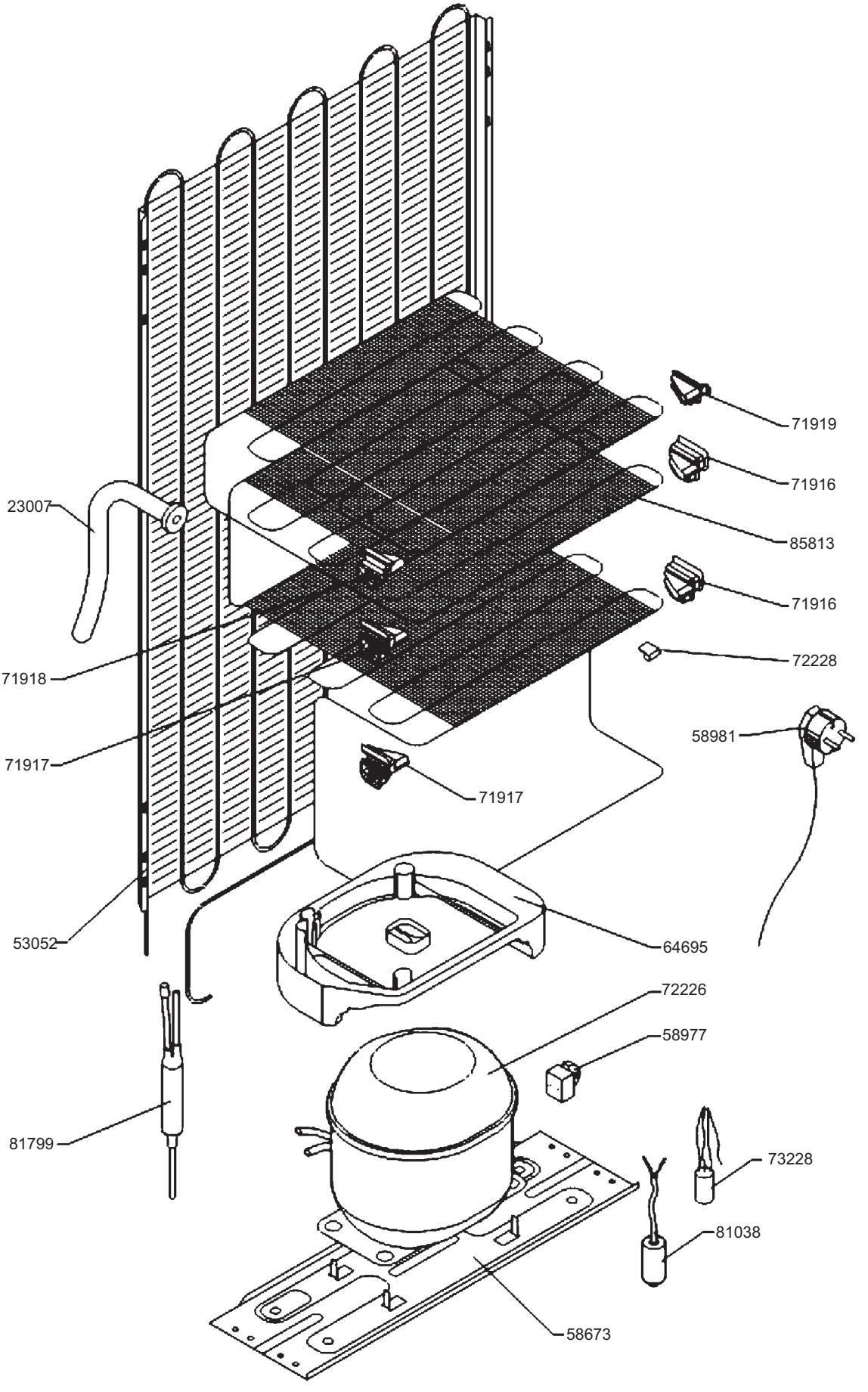
71919
71916
23007
85813
71916
72228
71918
58981
71917
71917
53052
64695
72226
58977
81799
73228
81038
58673